SZCZEGÓŁ A

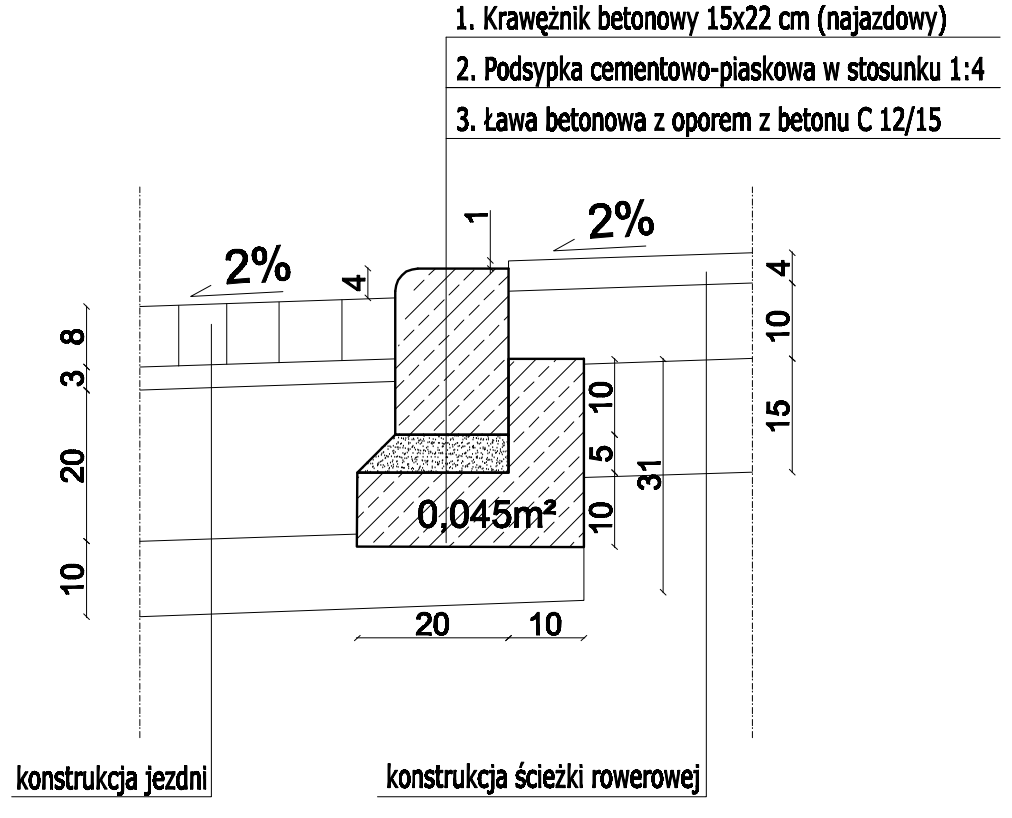

Wpust ściekowy, uliczny, kołnierzowy kl. D400

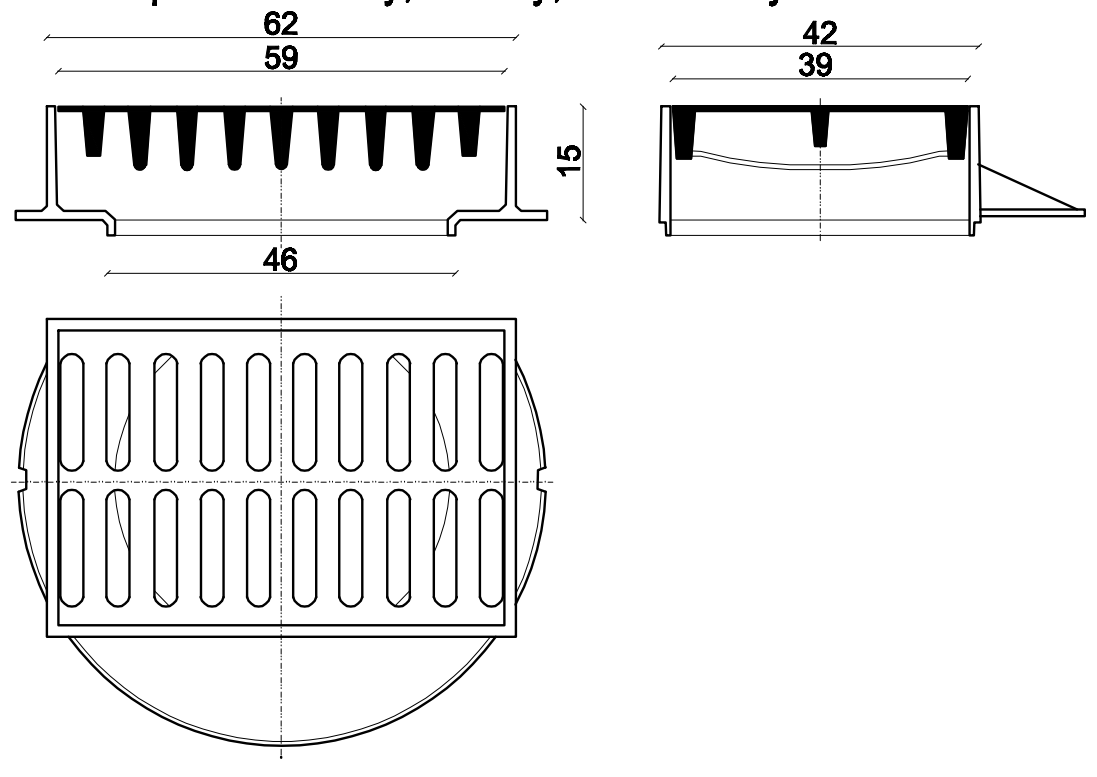

Studnia deszczowa, betonowa DN 500 z osadnikiem

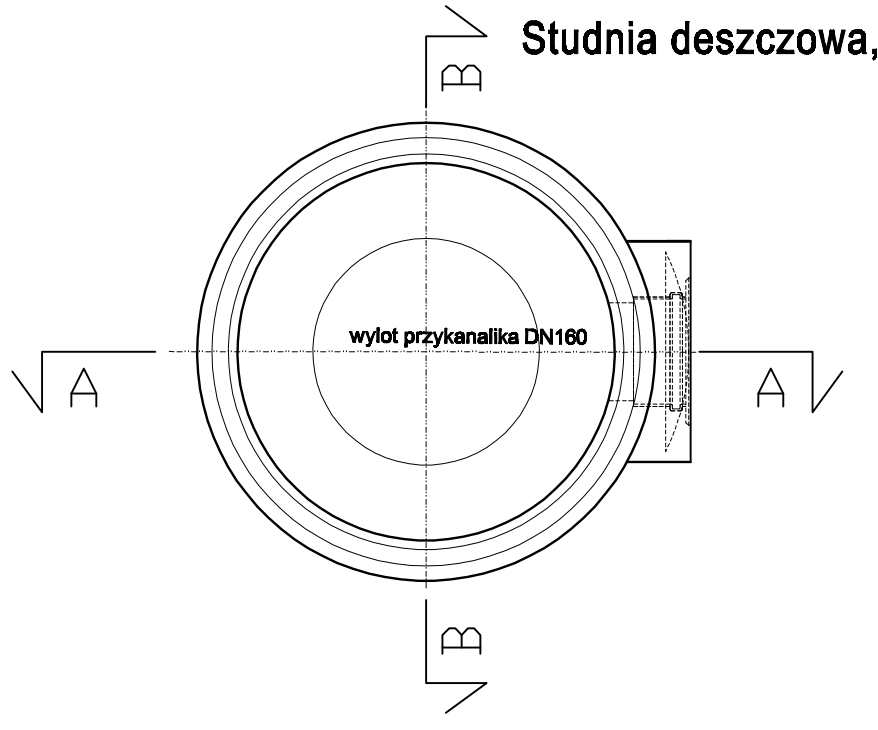

Szczegół A

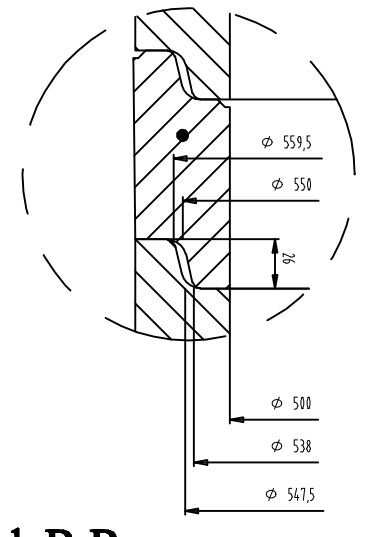

SZCZEGÓŁ B

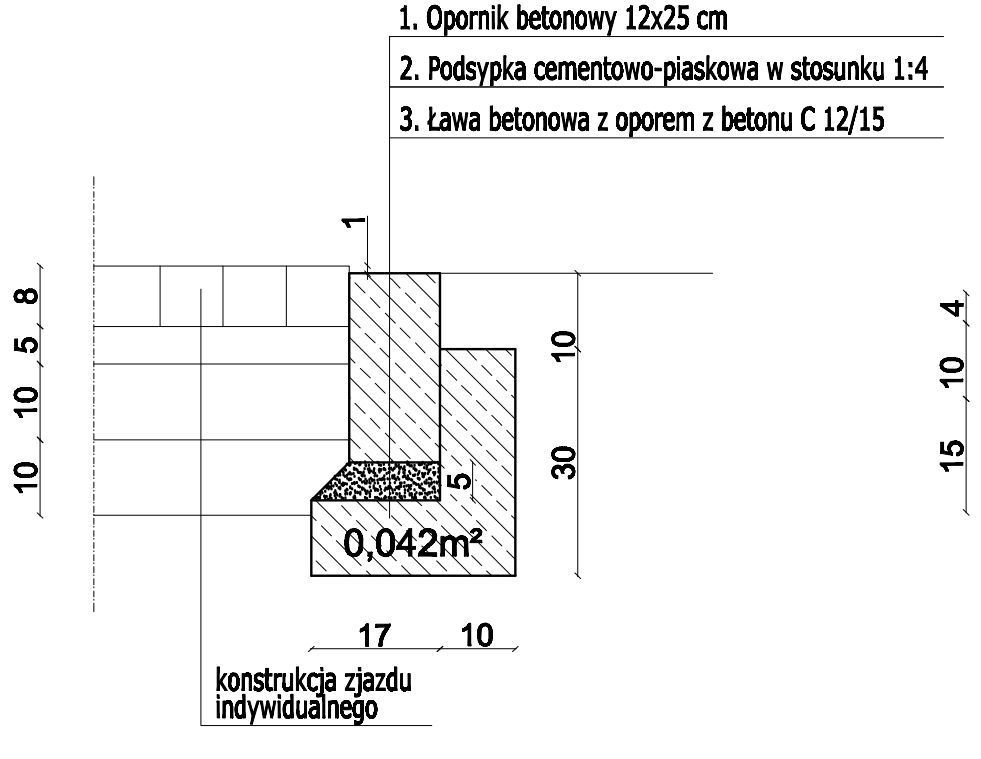

SZCZEGÓŁ C

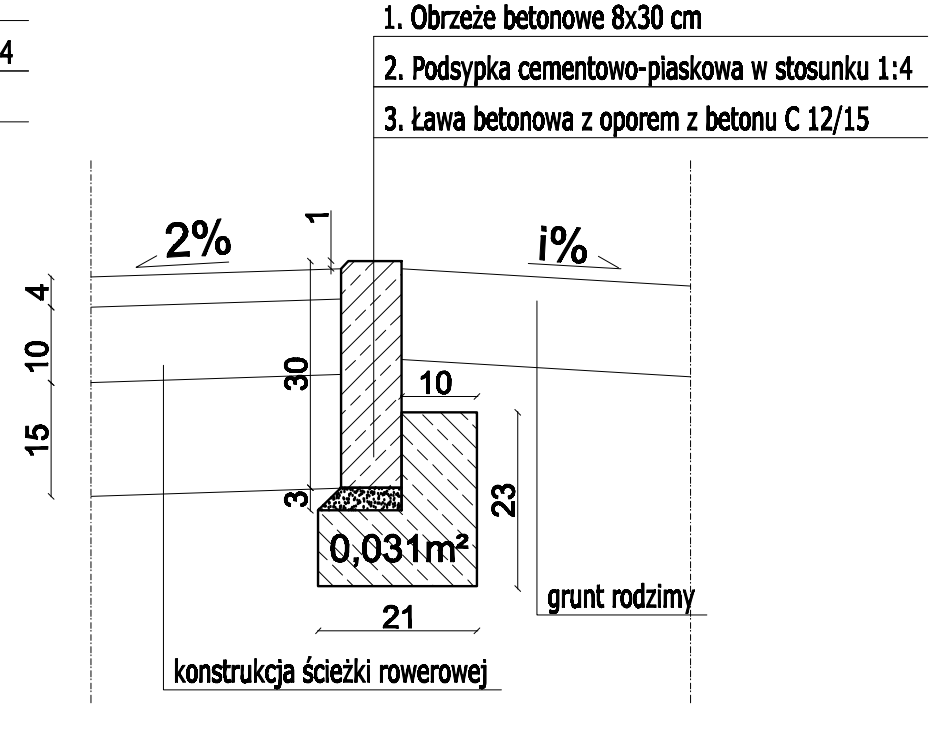

Widok A-A

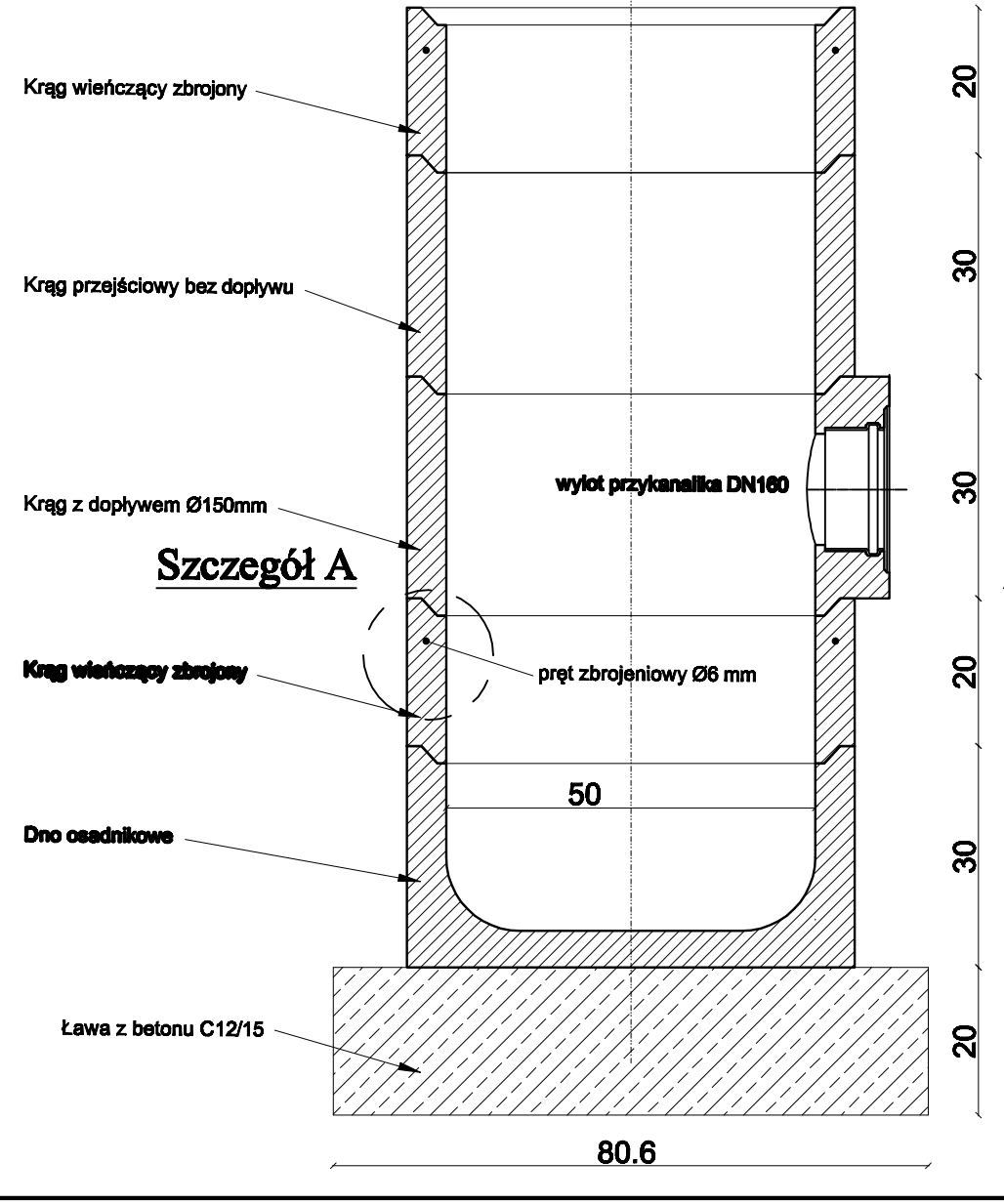

Widok B-B

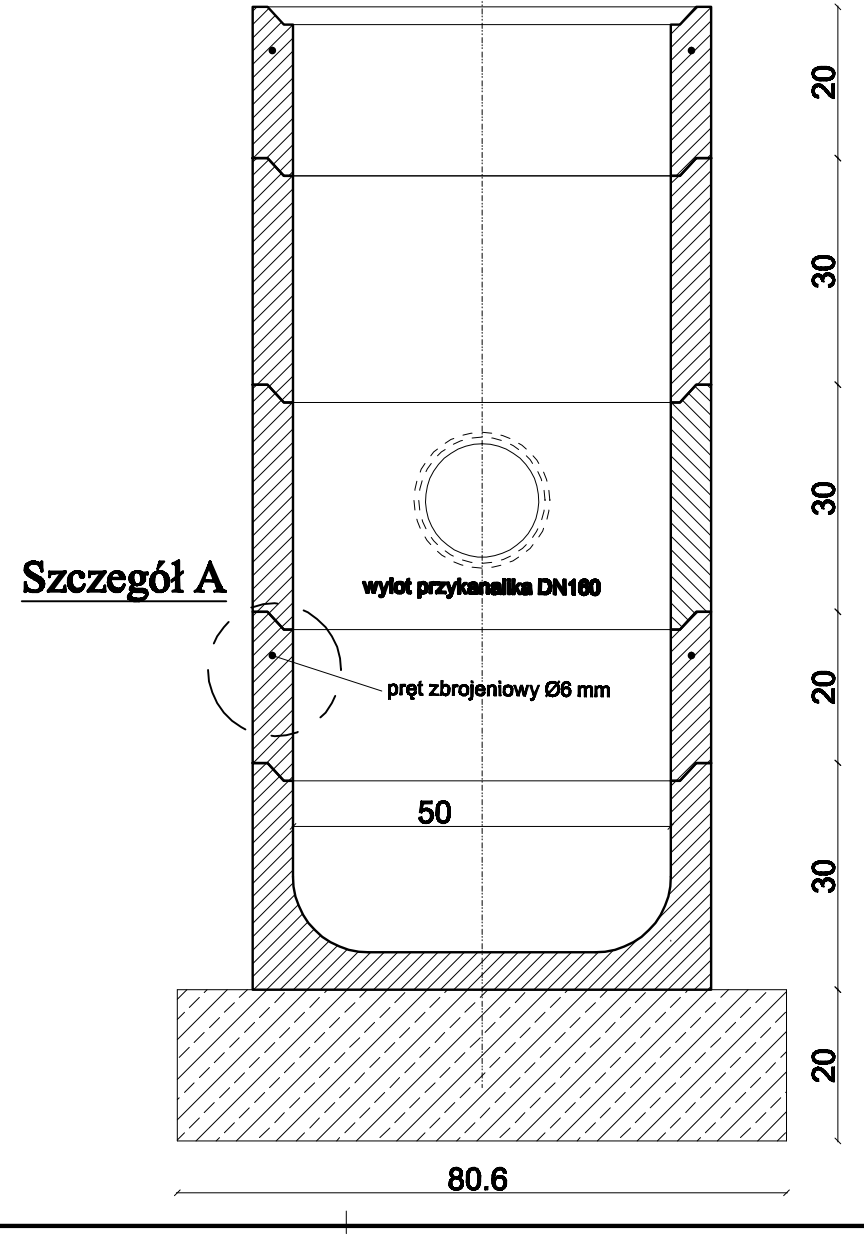

	Miejski Zarząd Dróg **ul. Zamenhofa 2b** **63-400 Ostrów Wielkopolski**
	Pracownia Projektowa **Infrastruktury Drogowej** **Marcin Kasalka** **ul. Staroprzygodzka 25 , 63-400 Ostrów Wielkopolski** **tel. 607 335 657, 505 281 941 fax. 62 594 40 12**
Projekt budowlany-wykonawczy	Przebudowa ul. Grobla w Ostrowie Wielkopolskim — lipiec 2013r. — **7.0**
	SZCZEGÓŁY KONSTRUKCYJNE — **SKALA 1:10**
PROJEKTANT	mgr inż. Marcin Kasalka WKP/0305/POOD/11 Uprawniony do projektowania bez ograniczeń w specjalności drogowej
ASYSTENCI	inż. Rafał Bober
	mgr inż. Michał Nowak
	mgr inż. Tomasz Dryjański