Przekrój A-A
ścieżka pieszo-rowerowa szer. 2,50m

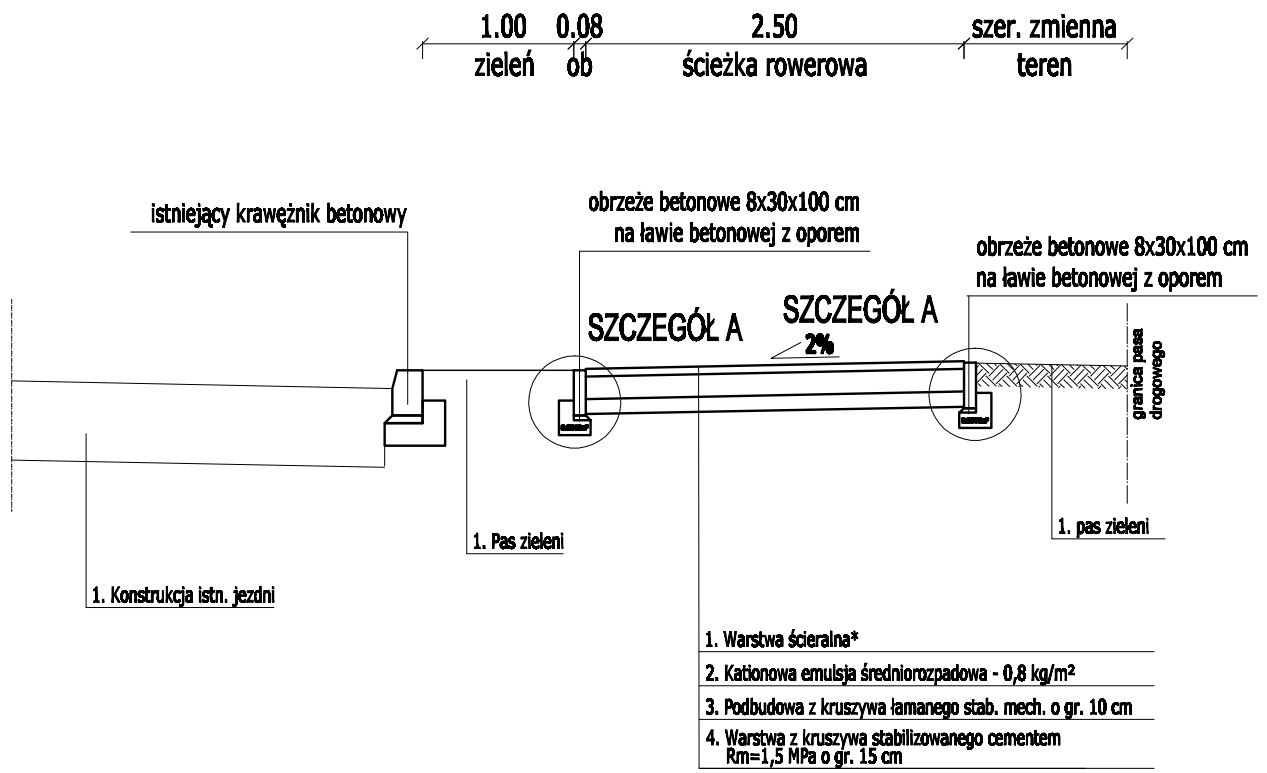

Przekrój C-C
ścieżka pieszo-rowerowa szer. 2,50m

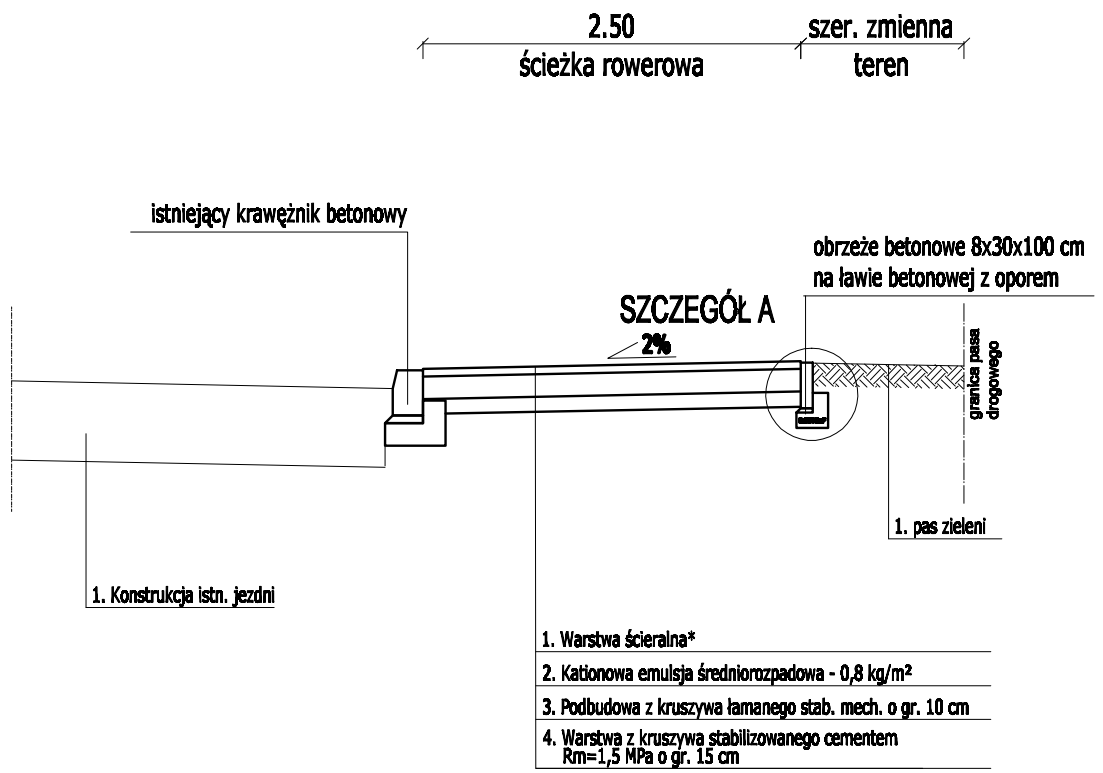

Przekrój B-B
zjazd indywidualny szer. zmienna

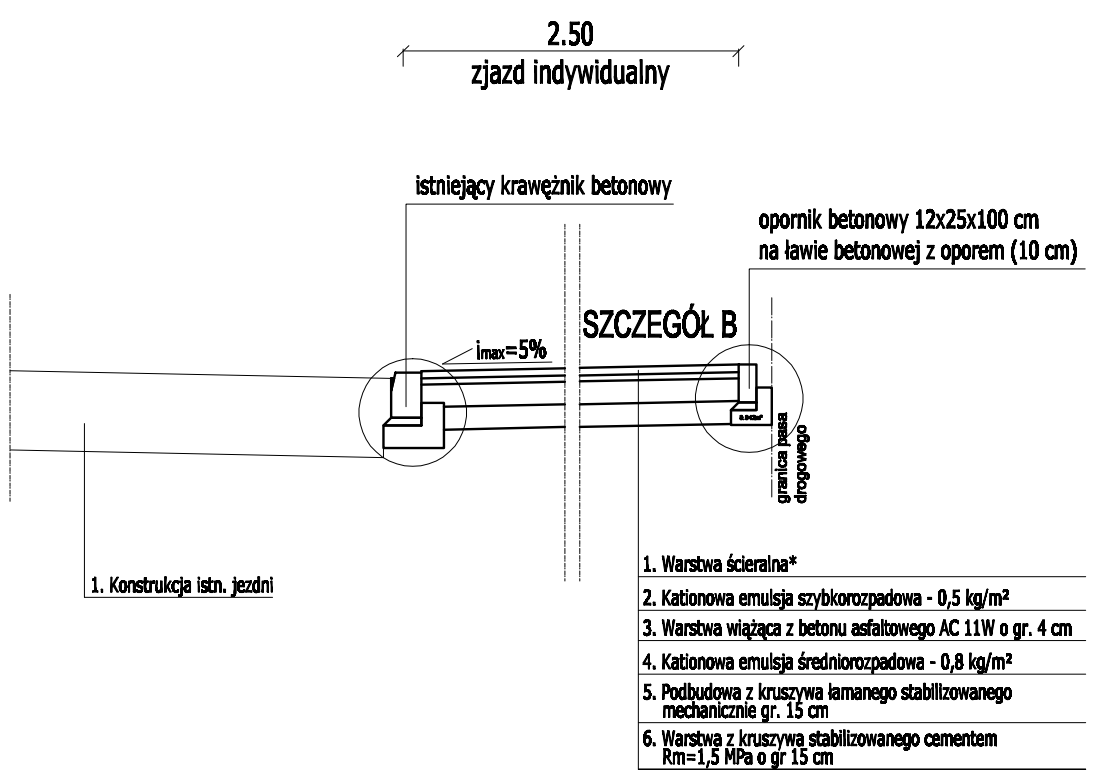

Przekrój D-D
przejazd przez jezdnię

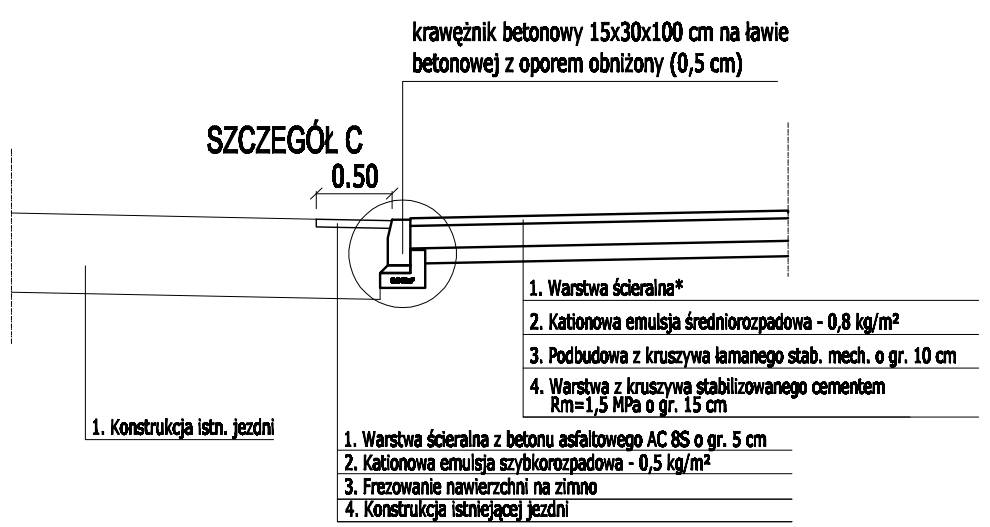

Legenda:

ob. - obrzeże betonowe 8x30x100 cm

* warstwa ścieralna (do wyboru przez Inwestora):

Wariant I:

- warstwa ścieralna z betonu asfaltowego AC 8S o gr. 5 cm

Wariant II:

- warstwa ścieralna z asfaltu piaskowego o gr. 4 cm

Miejski Zarząd Dróg
ul. Zamenhofa 2b
63-400 Ostrów Wielkopolski

Pracownia Projektowa
Infrastruktury Drogowej
Marcin Kasałka
ul. Staroprzygodzka 25 , 63-400 Ostrów Wielkopolski
tel. 607 335 657, 505 281 941 fax. 62 594 40 12

Projekt budowlany-wykonawczy

Przebudowa ul. Staroprzygodzkiej w Ostrowie Wielkopolskim - budowa ciągu pieszo-rowerowego

maj 2013r.

6.0

PRZEKROJE NORMALNE

SKALA 1:50

PROJEKTANT: mgr inż. Marcin Kasałka
WKP/0305/POOD/11
Uprawniony do projektowania bez ograniczeń w specjalności drogowej

ASYSTENCI: **inż. Rafał Baber**
mgr inż. Michał Nowak
mgr inż. Tomasz Dryjański