Przekrój A-A
jezdnia o spadku daszkowym o szer. 5.50m
z pasem zieleni i ciągiem pieszo-rowerowym po lewej stronie

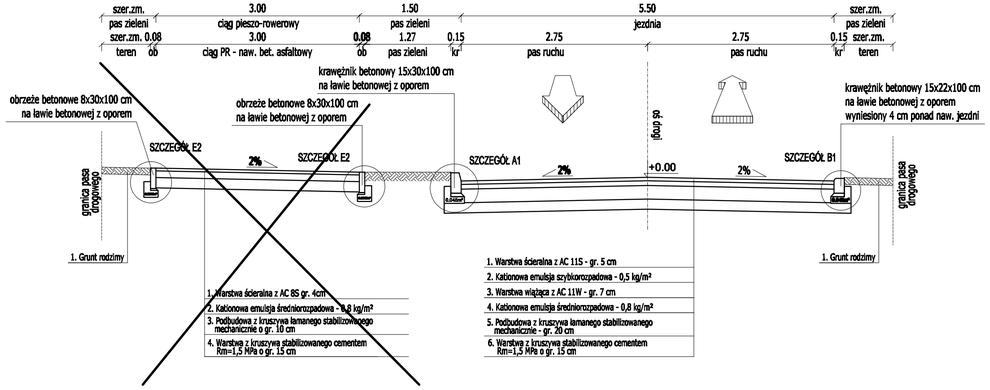

Przekrój C-C
jezdnia o spadku jednostronnym o szer. 6.00m
z ciągiem pieszo-rowerowym po lewej stronie i chodnikiem po prawej

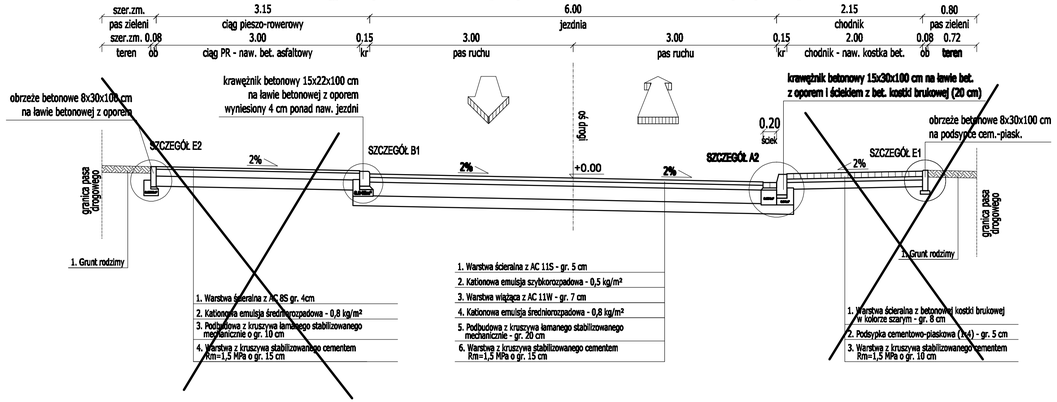

Przekrój B-B
jezdnia o spadku jednostronnym o szer. 6.00m
z ciągiem pieszo-rowerowym po lewej stronie

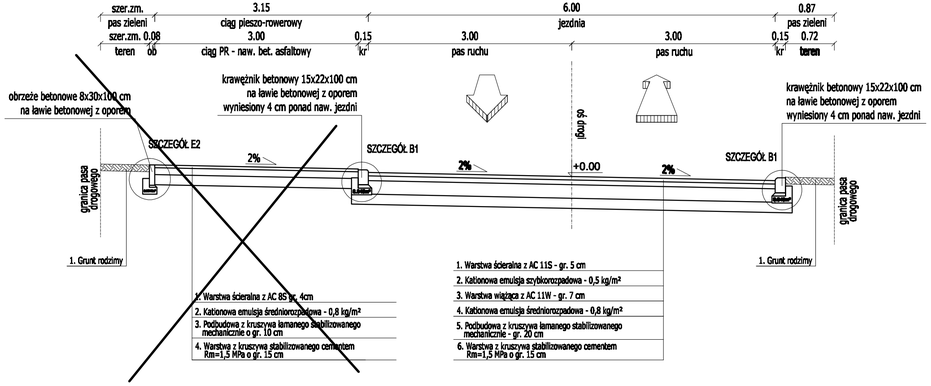

Przekrój D-D
jezdnia o spadku daszkowym o szer. 6.00m
z ciągiem pieszo-rowerowym po lewej stronie i chodnikiem po prawej

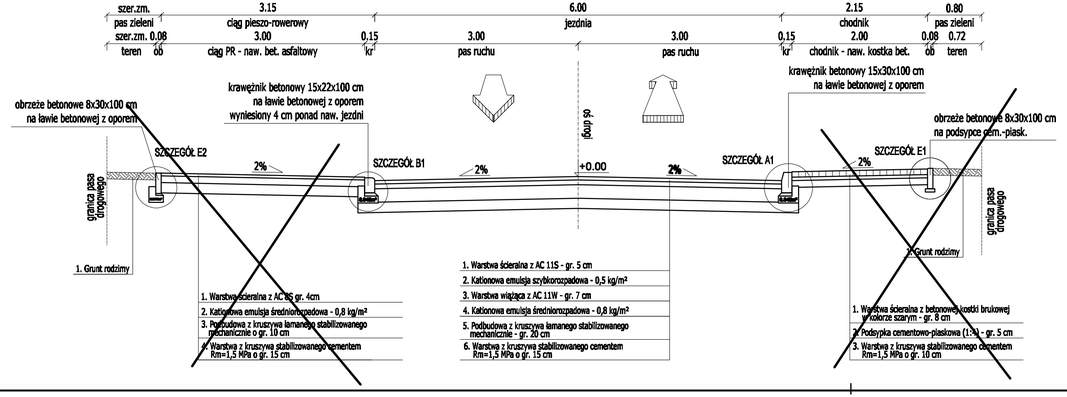

Legenda:

kr - krawężnik betonowy
op - opornik betonowy
ob - obrzeże betonowe

Miejski Zarząd Dróg
ul. Zamenhofa 2b
63-400 Ostrów Wielkopolski

Pracownia Projektowa
Infrastruktury Drogowej
Marcin Kasałka
ul. Staroprzygodzka 25 , 63-400 Ostrów Wielkopolski
tel. 607 335 657, 505 281 941 fax. 62 594 40 12

Projekt budowlany-wykonawczy

Przebudowa ul. Wiśniowej w Ostrowie Wielkopolskim

sierpień 2012r.

6.0

PRZEKROJE NORMALNE

SKALA 1:10

PROJEKTANT
mgr inż. Marcin Kasałka
WKP/0305/POOD/11
Uprawniony do projektowania
bez ograniczeń w specjalności drogowej

ASYSTENCI
inż. Rafał Baber
mgr inż. Michał Nowak
mgr inż. Tomasz Dryjański