## Szczegół „A”

ściek przykrawężnikowy obniżony

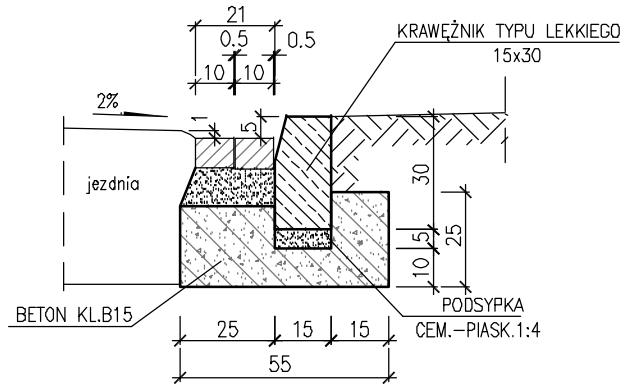


## Szczegół „B”

konstrukcja krawężnika typu lekkiego

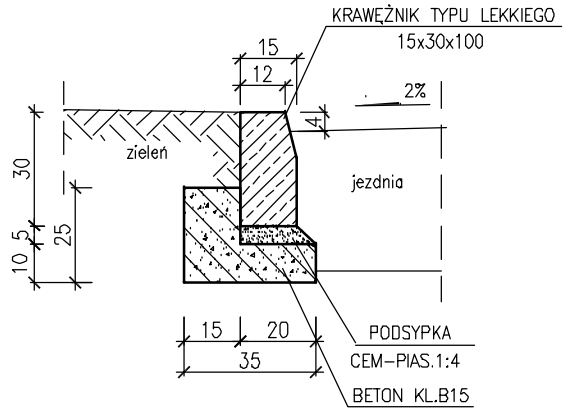


## Szczegół „E”

ściek uliczny z 2 rzędów kostki

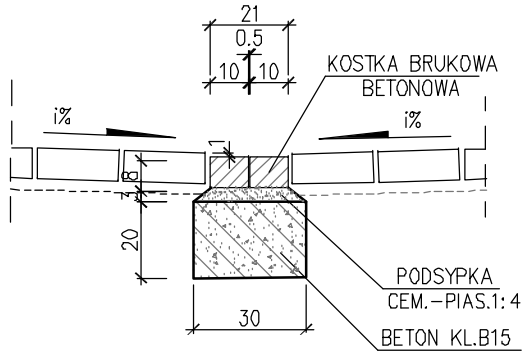


## Szczegół „F”

wpust uliczny z wlotem odsuniętym
w stosunku do linii krawężnika

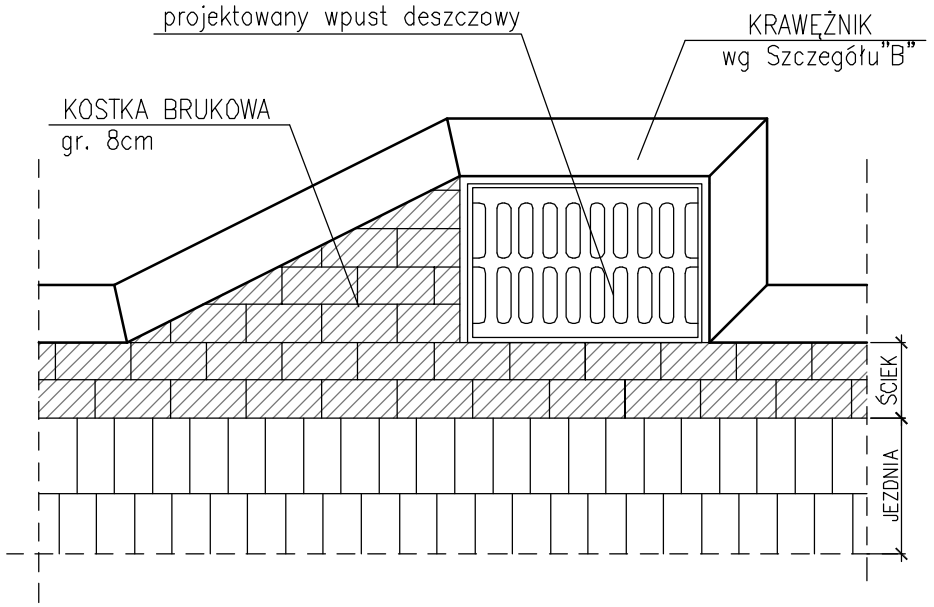


## Szczegół „D”

studnia rewizyjna betonowa, D=1000mm

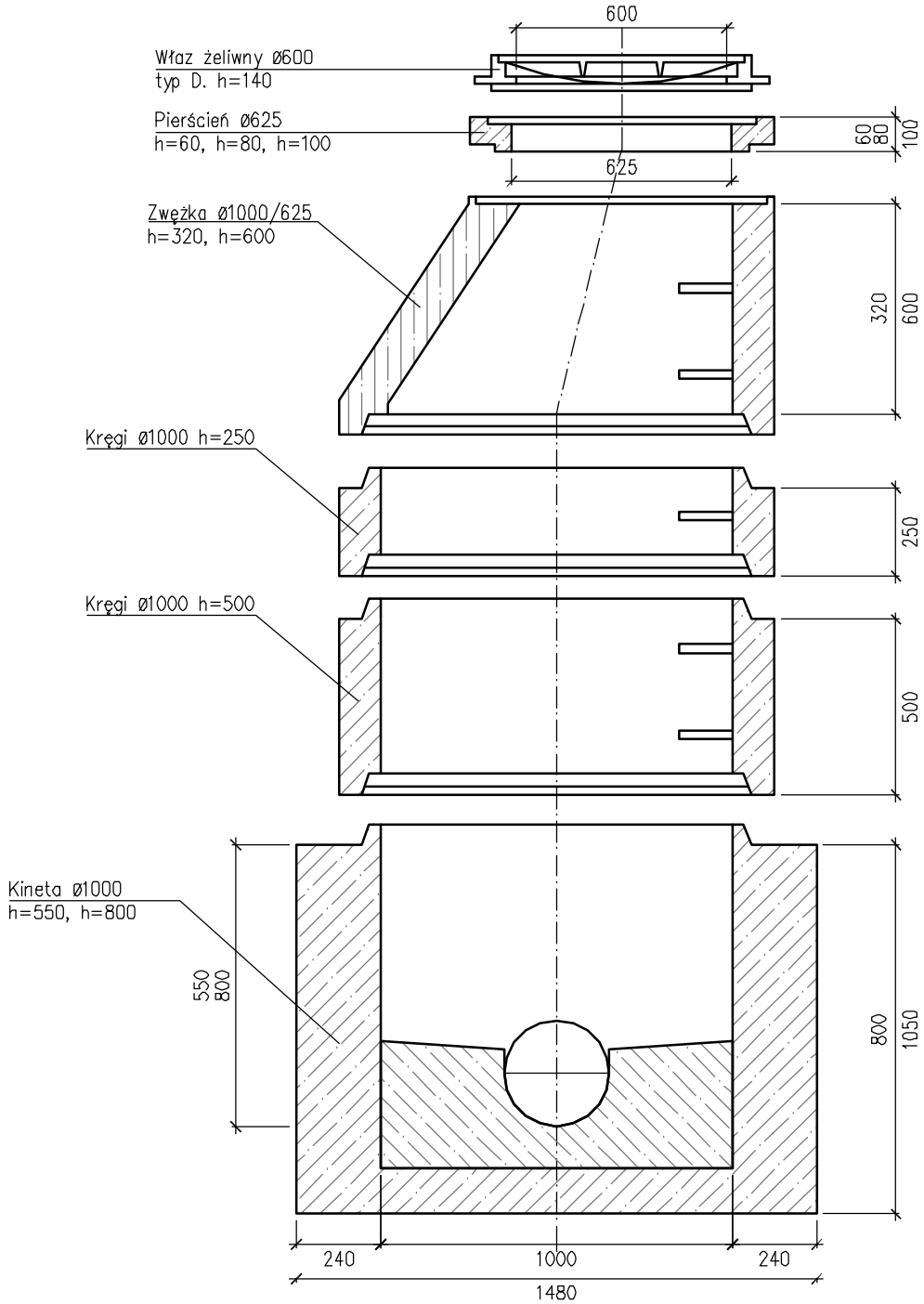


## Szczegół „C”

szczegół wpustu ulicznego d=425

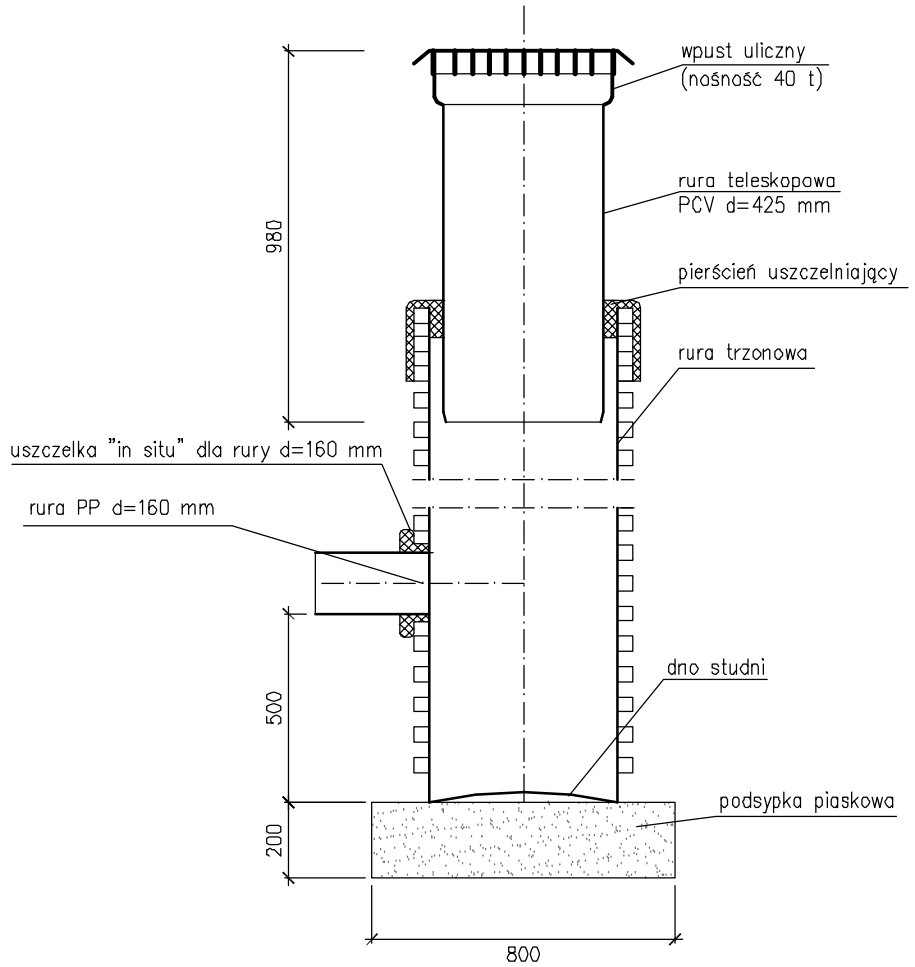


PROJEKT JEST CHRONIONY PRAWEM AUTORSKIM ZGODNIE Z USTAWĄ Z DNIA 4 LUTEGO 1994 O PRAWIE AUTORSKIM I PRAWACH POKREWNYCH (DZ. U. 00.80.904 Z PÓŹ. ZM.). I NIE MOŻE BYĆ KOPIOWANY BEZ PISEMNEJ ZGODY AUTORÓW

NAZWA INWESTYCJI:

BUDOWA CIĄGU PIESZO–JEZDNEGO
Z ODWODNIENIEM DLA UL.ODLEGŁEJ
W OSTROWIE WIELKOPOLSKIM

INWESTOR :

Miejski Zarząd Dróg w Ostrowie Wielkopolskim

AUTOR:

KOMPROJEKT Zenobiusz Lewandowski
**Nadzory Techniczne, Projektowanie**

ul.Tatrzańska 108, 62–800 Kalisz;
tel./fax 62 766 06 47 e–mail: biuro@komprojekt.pl

BRANŻA:

DROGOWA

| | IMIĘ I NAZWISKO: | NR UPRAWNIEŃ: | PODPIS: |
|---|---|---|---|
| PROJEKTANT: | mgr inż. Zenobiusz Lewandowski | UAN.7342–70/94 | |
| OPRACOWAŁ: | mgr inż. Magdalena Hryszko | | |

NAZWA RYSUNKU:

SZCZEGÓŁY KONSTRUKCYJNE

| SKALA: | NR RYSUNKU: | DATA: |
|---|---|---|
| 1: 20 | 5 | lipiec 2014 |